ИНСТРУКЦИЯ ПО УСТАНОВКЕ

NI TB-2636

4 × 32 2-проводный терминальный блок для NI PXI-2529

В данном документе описывается установка и подключение сигналов к терминальному блоку National Instruments TB-2636. Обратитесь к документу *NI Switches Getting Started Guide*, чтобы определить, когда устанавливать NI TB-2636.

Введение

Терминальный блок NI TB-2636 устанавливается на лицевую панель коммутационного модуля PXI-2529 и имеет винтовые клеммы, обеспечивающие доступ к строкам и столбцам матрицы.

Внимание! Данный терминальный блок рассчитан для измерений Категории I и предназначен для передачи сигналов напряжения не более 150 В. Модуль может выдерживать импульсы напряжения до 800 В. *Не используйте* этот модуль для подключения к источникам сигналов и измерений категорий II, III или IV. *Не подключайте* модуль к магистральным цепям питания (например, настенным розеткам) напряжением 115 или 230 В переменного тока. Обратитесь к документу *Read Me First: Safety and Electromagnetic Compatibility* для получения дополнительной информации о категориях измерений.

Когда на контакты модуля подается опасное напряжение (>42,4 В пиковое значение/60 В постоянного тока), вы должны убедиться, что устройства и схемы, подключенные к модулю, полностью изолированы от контакта с человеком.

NATIONAL INSTRUMENTS™

Условные обозначения

В настоящем документе используются следующие условные обозначения:

» Символ » служит для указания пути выбора цели во вложенных меню и диалоговых окнах. Например, последовательность **File»Page Setup»Options** означает, что следует открыть меню **File**, выбрать пункт **Page Setup** и затем выбрать команду **Options** в появившемся диалоговом окне.

Пиктограмма примечания, содержащего важную информацию.

Пиктограмма предупреждения, которая рекомендует принять меры предосторожности, чтобы избежать травм, потери данных или повреждения системы.

Полужирный Полужирным шрифтом выделены пункты меню или диалоговых окон, по которым нужно щелкнуть или которые нужно выбрать. Также таким шрифтом отмечены названия параметров.

Курсив Курсивом выделены имена переменных, важные фрагменты текста, перекрестные ссылки, а также пояснения к ключевым понятиям. Курсивом также выделено место в тексте, которое нужно заменить словом или значением.

`monospace` Шрифтом одинаковой ширины записывается текст или отдельные символы, которые следует вводить с клавиатуры, фрагменты текстов программ, примеры программ, а также примеры синтаксиса. Этот шрифт используется также для идентификаторов дисковых накопителей, путей, папок, программ, подпрограмм, имен устройств, функций, операций, переменных, имен и расширений файлов.

1. Распаковка терминального блока

Терминальный блок поставляется в антистатическом пакете для предотвращения электростатических разрядов (ESD), которые могут повредить некоторые его компоненты. Во избежание таких повреждений при работе с терминальным блоком примите следующие меры предосторожности:

Внимание! Никогда не прикасайтесь к незащищенным контактам или разъемам.

- Заземлите себя с помощью заземляющего браслета или коснувшись заземленного объекта.
- Прикоснитесь антистатической упаковкой к металлической части шасси перед извлечением терминального блока из упаковки.

Извлеките терминальный блок из упаковки и проверьте, нет ли плохо закрепленных компонентов или каких-либо признаков повреждений. При обнаружении любых повреждений уведомите NI. *Не устанавливайте* поврежденный терминальный блок на коммутационный модуль.

Если терминальный блок не используется, храните его в антистатической упаковке.

2. Проверка компонентов

Убедитесь в наличии:

- Терминального блока NI TB-2636
- Шасси PXI
- Модуля коммутатора NI PXI-2529
- Плоской отвёртки 1/8 дюйма

3. Подключение сигналов

Для подключения сигналов к терминальному блоку выполните следующие шаги, сверяясь с рисунком 1.

1. Выкрутите винт из верхней крышки терминального блока с помощью плоской отвертки.
2. Осторожно снимите крышку с терминального блока.
3. Ослабьте два винта кабельного зажима, оставив достаточно места для сигнальных кабелей.
4. Протяните сигнальные кабели через отверстие в кабельном зажиме, как показано на рисунке 1.
5. Подключите заземление к клемме защитного заземления.
6. Подключите провода к терминалам, вставив очищенный от изоляции конец проводника в клемму. Закрепите проводник, затянув винт каждой клеммы. Вне клеммы не должно быть неизолированной части проводника. Неизолированный провод увеличивает риск короткого замыкания и может привести к повреждению.
7. Выберите провисание проводов, подтянув их через кабельный зажим.
8. Затяните два винта кабельного зажима, чтобы закрепить сигнальные провода.
9. Установите на место крышку терминального блока.
10. Закрепите крышку терминального блока соответствующим винтом.

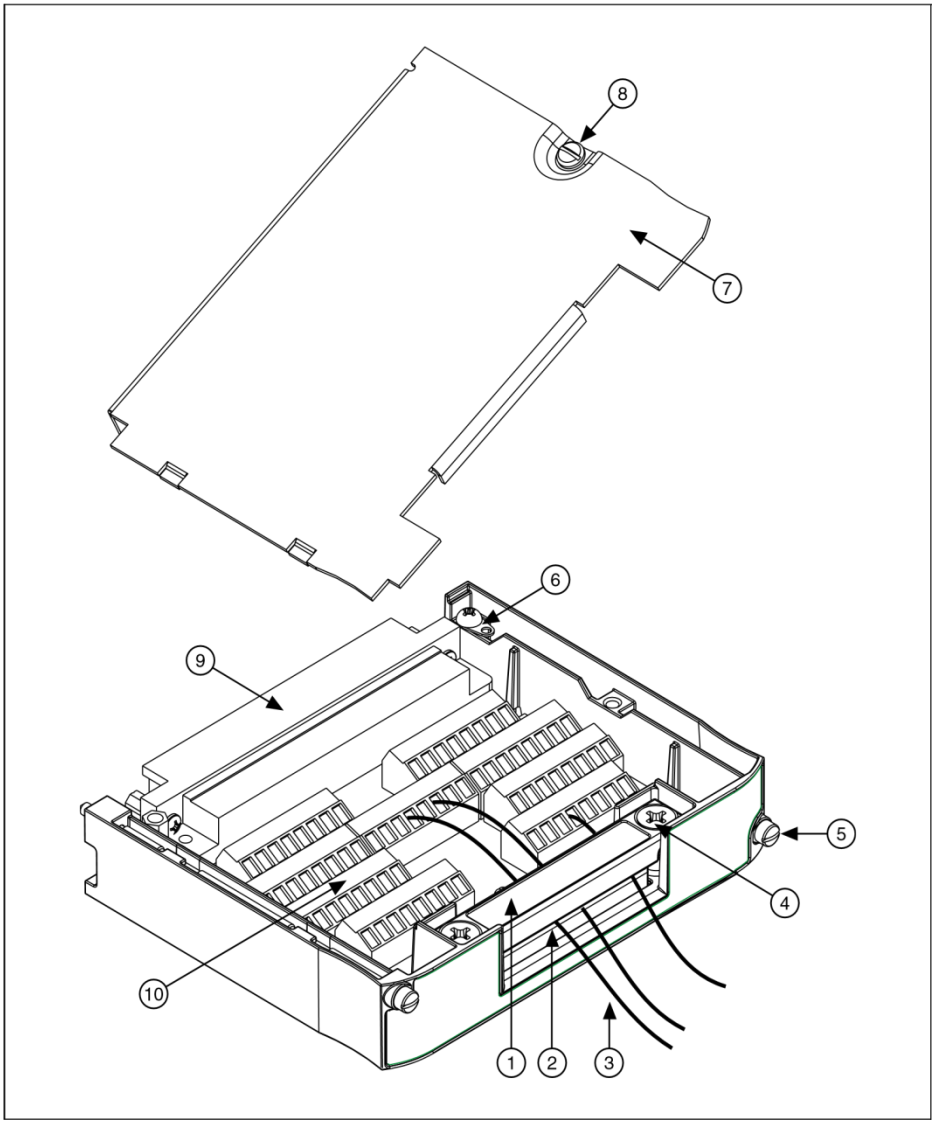

1. Кабельный зажим	6. Клемма заземления
2. Отверстие кабельного зажима	7. Крышка терминального блока
3. Сигнальные проводники	8. Винт крышки
4. Винт кабельного зажима	9. Задний разъем
5. Зажимной винт	10. Винтовые клеммы

Рисунок 1. Терминальный блок NI TB-2636

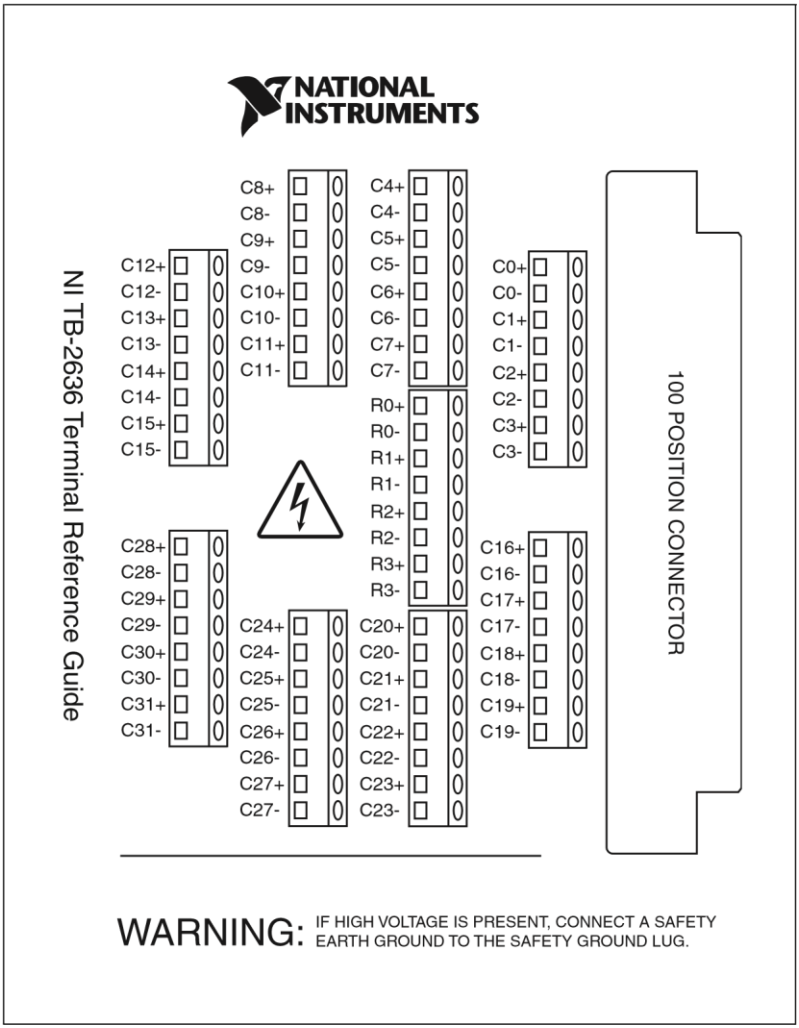

Рисунок 2. Обозначения в терминальном блоке NI TB-2636

4.Установка терминального блока

Для подключения терминального блока NI TB-2636 к лицевой панели NI PXI-2529 выполните следующие шаги, сверяясь с рисунком 3.

1. Соедините разъем на лицевой панели NI PXI-2529 к ответной части разъема терминального блока.
2. Затяните верхний и нижний винты терминального блока для надежного соединения. Не затягивайте винты чрезмерно.

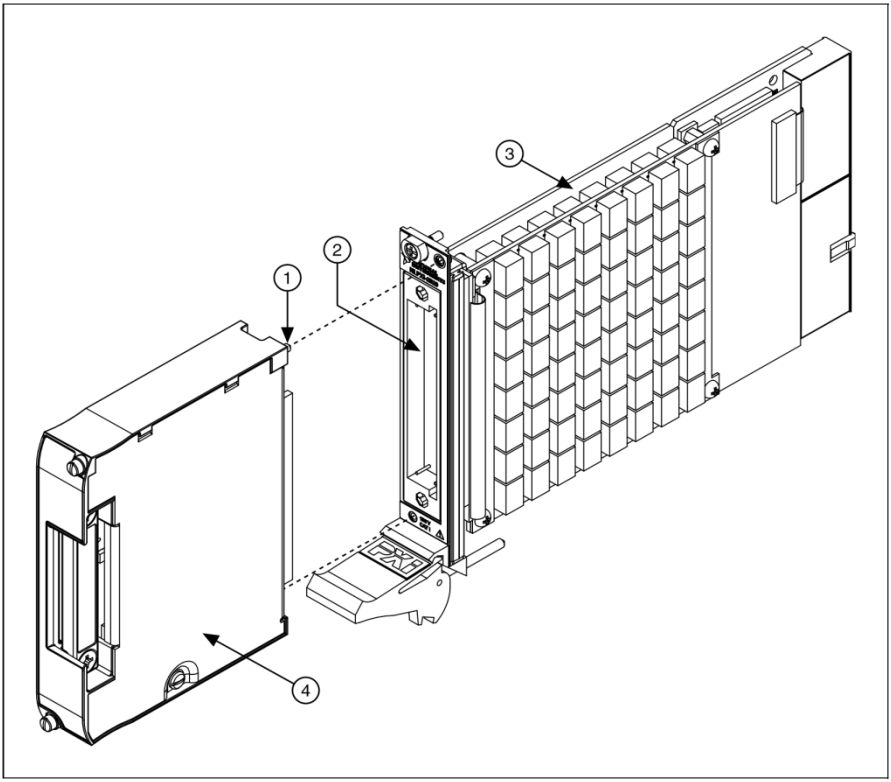

1. Зажимной винт	3. NI PXI-2529
2. Разъем на лицевой панели	4. NI TB-2636

Рисунок 3. Установка терминального блока NI TB-2636

Соответствие требованиям и сертификаты

Безопасность

Изделие соответствует требованиям следующих стандартов по безопасности электрооборудования для измерений, управления и лабораторного применения:

- IEC 61010-1, EN 61010-1
- UL 61010-1, CSA 61010-1

Примечание: Информацию о сертификатах UL и других сертификатах безопасности вы можете найти на товарной этикетке или на сайте `ni.com/certification`, выполнив поиск по номеру модели или серии и щелкнув по соответствующей ссылке в столбце Certification.

Электромагнитная совместимость

Изделие удовлетворяет требованиям следующих стандартов по электромагнитной совместимости (ЭМС) электрооборудования для измерений, управления и лабораторного применения:

- EN 61326-1: Минимальные требования к помехозащищенности
- EN 55011: Группа 1; Класс A излучений
- CE, C-Tick, ICES и FCC часть 15; класс A излучений

Примечание: Для соответствия нормам EMC, эксплуатируйте данное устройство с экранированными кабелями.

Соответствие требованиям Совета Европы

Изделие соответствует основным требованиям следующих директив ЕС с поправками, указанными на маркировке:

- 2006/95/EC; Директива по безопасности низковольтного оборудования
- 2004/108/EC; Директива по ЭМС.

Примечание: Для получения дополнительной информации о соответствии настоящего изделия нормативным требованиям обратитесь к Декларации о соответствии» (DoC). Чтобы получить сертификаты и Декларацию о соответствии этого изделия, откройте страницу *ni.com/certification*, выполните поиск по серии и номеру модели и щелкните по соответствующей ссылке в столбце Certification

Охрана окружающей среды

NI разрабатывает и производит продукцию с учетом требований по защите окружающей среды и принимает во внимание, что отказ от использования некоторых опасных веществ при изготовлении изделий полезен как для среды обитания, так и для потребителей.

Дополнительная информация по защите окружающей среды находится на странице *Минимизации нашего воздействия на окружающую среду* по адресу *ni.com/environment*. Эта страница содержит положения и директивы по охране окружающей среды, которые соблюдает компания NI, а также другая информация о защите окружающей среды, не включенная в настоящий документ.

Утилизация электрического и электронного оборудования (WEEE)

Покупателям из стран ЕС: По окончании жизненного цикла все изделия *должны* быть отправлены в центры утилизации (WEEE) утилизированы в соответствии с местными законами и правилами. Более подробную информацию о центрах утилизации и инициативах NI по утилизации электрического и электронного оборудования вы можете узнать на странице `ni.com/environment/weee.htm`.

电子信息产品污染控制管理办法（中国 RoHS）

中国客户 National Instruments 符合中国电子信息产品中限制使用某些有害物质指令(RoHS). 关于 National Instruments 中国 RoHS 合规性信息，请登录 `ni.com/environment/rohs_china`. （Для получения информации о директиве по ограничению вредных веществ в Китае, обратитесь на страницу `ni.com/environment/rohs_china`.）

National Instruments, NI, ni.com и LabVIEW являются торговыми марками корпорации National Instruments. Обратитесь к разделу *Terms of Use* на странице `ni.com/legal` для получения дополнительной информации о торговых марках National Instruments. Названия других упомянутых в данном руководстве изделий и производителей являются торговыми марками или торговыми именами соответствующих компаний. Для получения информации о патентах, которыми защищены продукция National Instruments, выполните команду **Help»Patents** из главного меню вашего программного обеспечения, откройте файл `patents.txt` на имеющемся у вас компакт-диске или на странице `ni.com/patents`.

© 2007-2008 National Instruments Corporation. All rights reserved.

374615C Март 2008